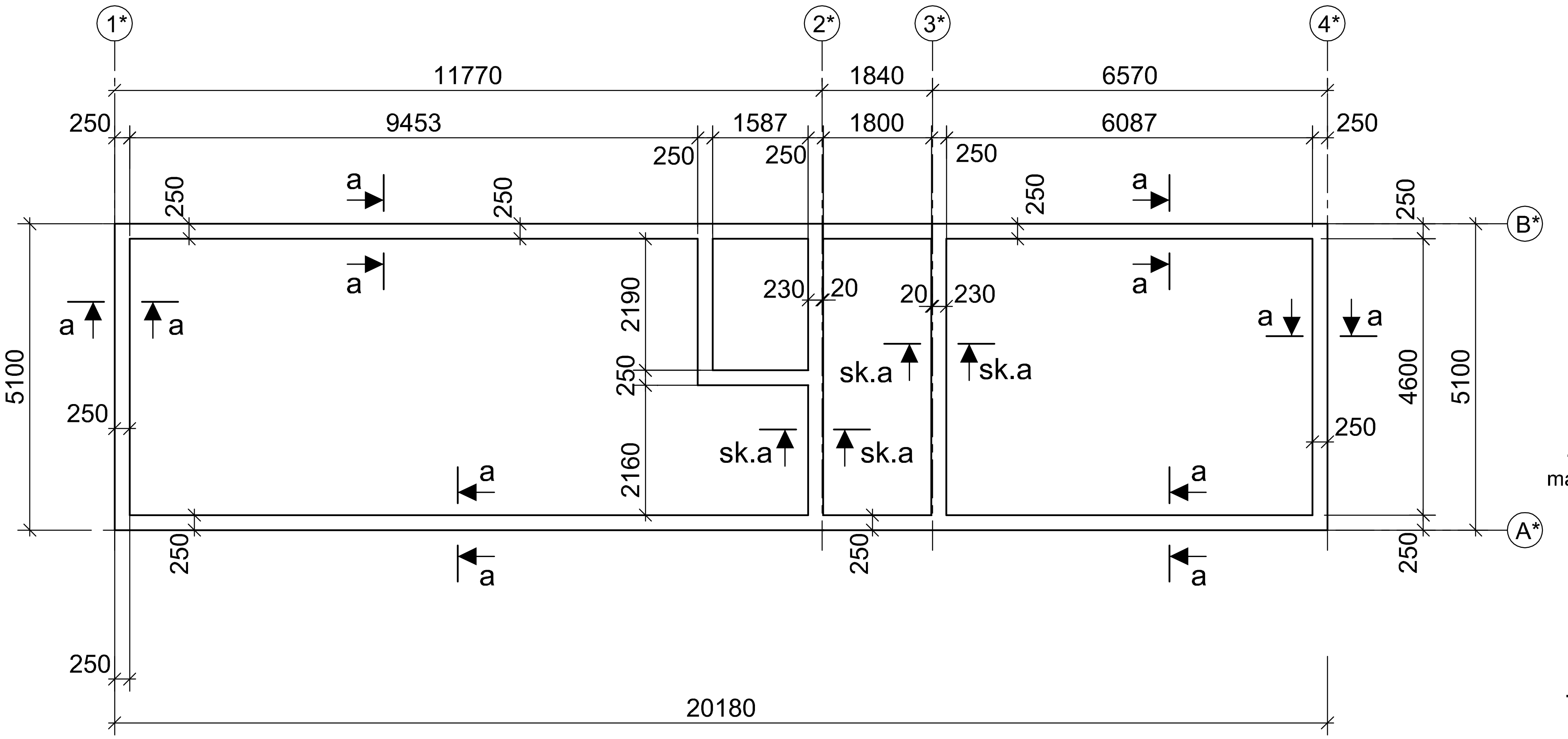

Plāns
M 1:100

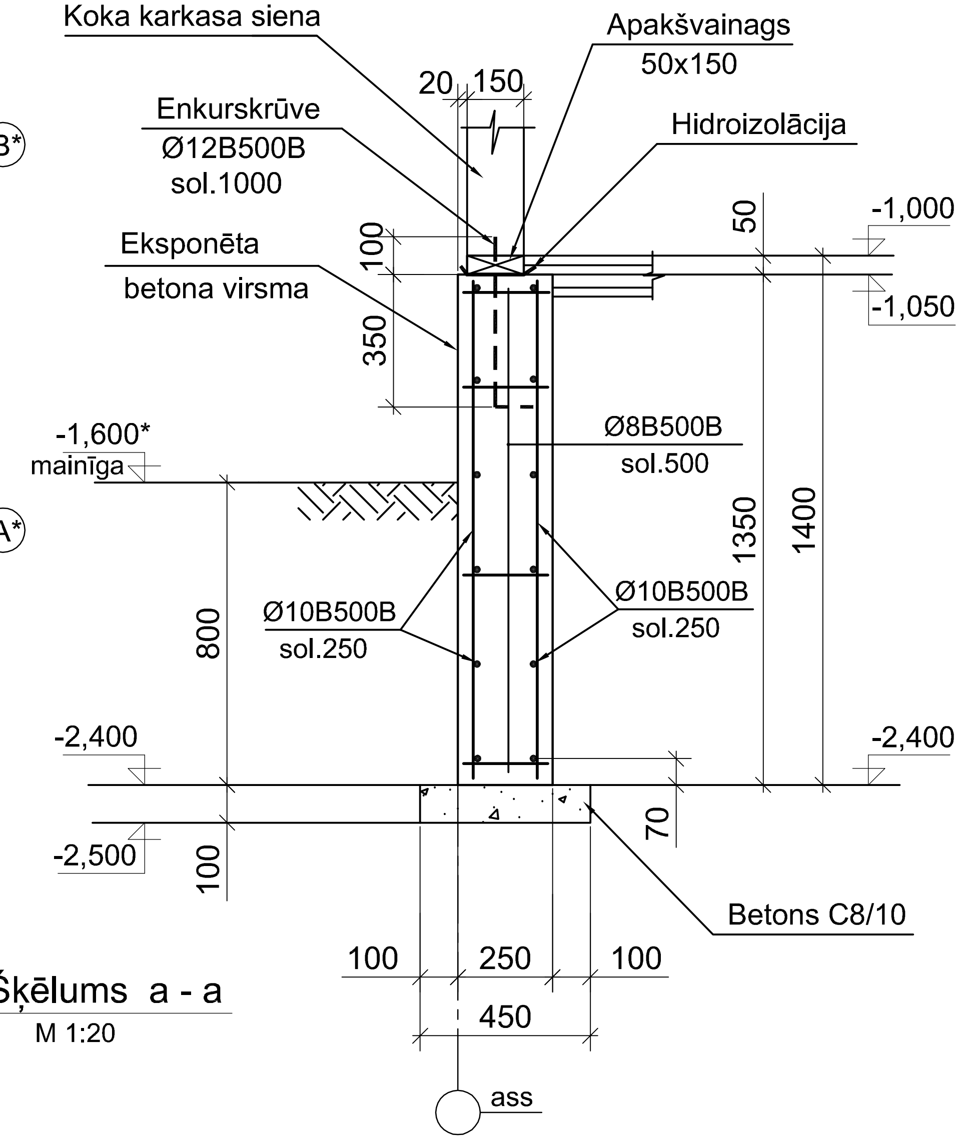

Šķēlums a - a
M 1:20

SPECIFIKĀCIJA VIENAM ELEMENTAM

Marka	Apzīmējums	Nosaukums	Sk.	Masa kg	Piez.
	LVS EN 10080	Ø10B500B	-	950,0	
	LVS EN 10080	Ø8B500B	-	60,0	
	LVS EN 10080	Enkurskrūve Ø12B500B	-	40,0	
		Betons C25/30	-	22,0 m^3	
		Betons C8/10	-	3,0 m^3	

1. Par nosacīto atzīmi 0,000 pieņemts esošā muzeja ēkas pirmā stāva tīrās grīdas līmenis.
2. Kopīgās piezīmes skatīt lapās BK-0-1, BK-0-2.
3. Pirms grīdas un pamata izbūves veikt nepieciešāmo inženierkomunikāciju ierīkošanu, atbilstoši projektam "Lielgabarīta zvejas priekšmetu ekspozīcijas izveide Pāvilostas novadpētniecības muzejam."

kods	izmaiņas	izm. izdarīja	datums

Amats	Uzvārds	Paraksts:	Datums:	Būvprojekts:	Lielgabarīta zvejas priekšmetu ekspozīcijas izveide Pāvilostas novadpētniecības muzejam.		
Būvproj. vad.:	Andris Tomsons		2016.07.19.	Adrese:	Dzintaru iela 1, Dzintaru iela 1a, Dzintaru iela 1c, Dzintaru iela 2c un Tirgus iela 18, Pāvilosta, Pāvilostas novadā.		
Daļas vad.:	Gaļina Ivanova		2016.07.19.	Lapas nosaukums:	Pamatu plāns		
Izstrādāja:	Gaļina Ivanova		2016.07.19.				
				Proj. Nr.:	>	Mērogs:	1:100; 1:20
Pasūt. Nr.:		>		Stadija:	BP	Lapu skaits:	
Arhīva reģistrācija Nr.:		>		Marka un lapas Nr.:	BK-3-1	Caur. Nr.:	

Projektētais: